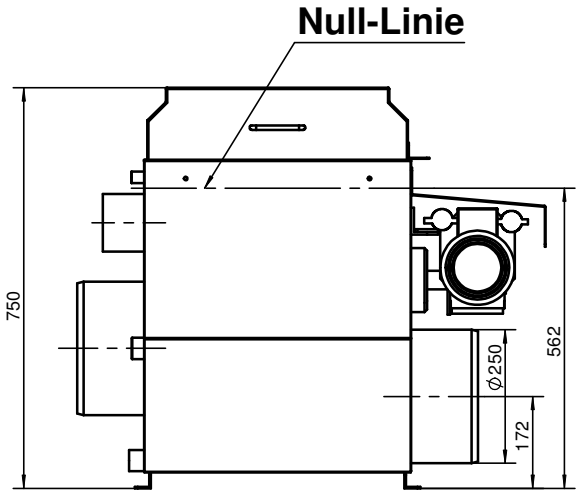


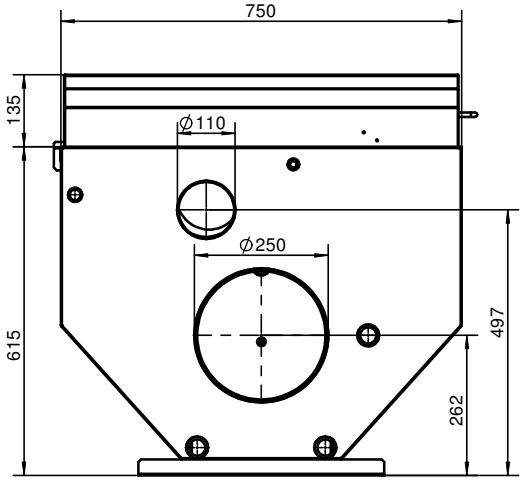


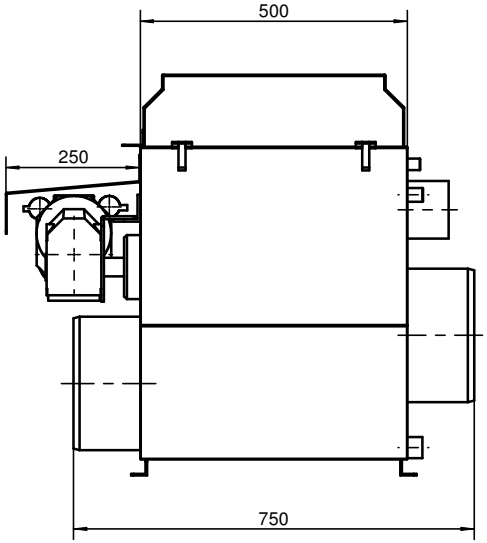


**Alle technischen Daten sind unverbindlich.**

**Änderungen sind ausdrücklich vorbehalten!**

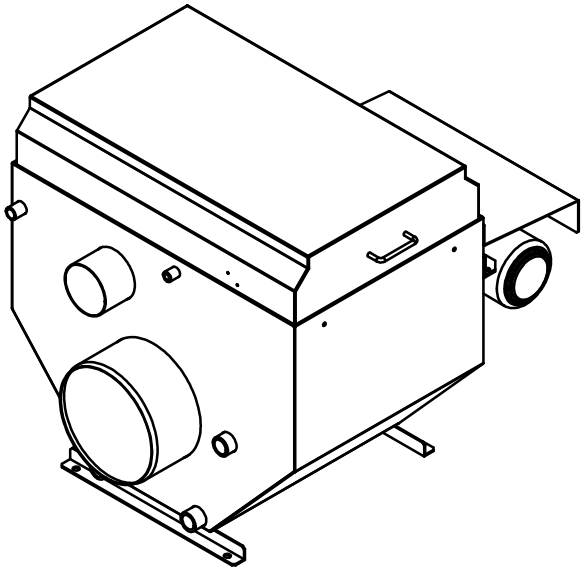

| Index | Anz. | Änderung | Beantragt | Bearbeitet | Datum |
|---|---|---|---|---|---|
| | | | | | |
| | | | | | |
| | | | | | |
| | | | | | |
| | | | | | |

Schutzvermerk nach ISO 16016 beachten

Auflagekanten = C 0,3

ISO E

nicht tol. Maße nach ISO 2768-m

| | Datum | Name |
|---|---|---|
| Gez. | | EKOSERV |
| Bear. | | KZimm |
| Gepr. | | |

Oberfläche

Werkstoff

für Teil

Original DIN A3

Maßstab 1 : 10

POND TECHNIK

Professionelle Teichtechnik
Lichsweg 2
74424 Bühlertann

Benennung: Trommelfilter Typ S

Sachnummer: TFU-100-000-000

abgeleitet aus 3D-SolidWorks-Modell

gedruckt am: 26.11.2009

Blatt 1 von 1