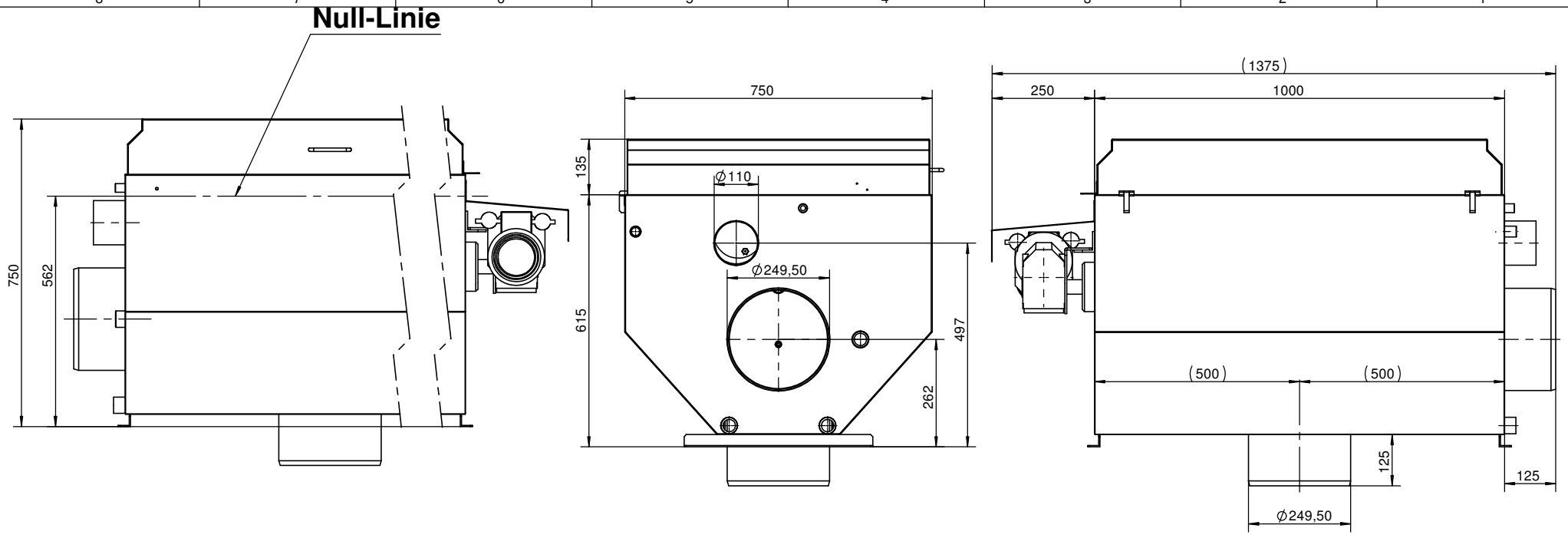

Alle technischen Daten sind unverbindlich.

Änderungen sind ausdrücklich vorbehalten!

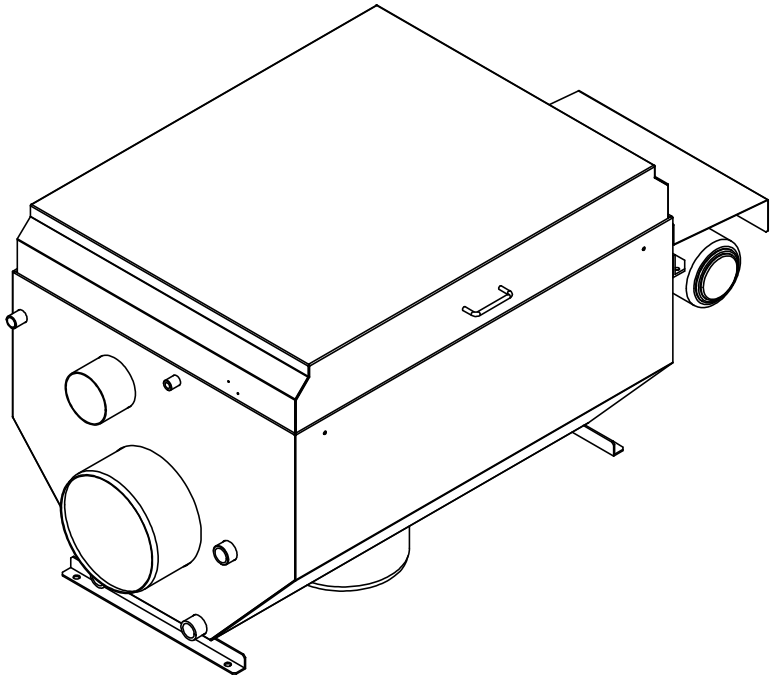

Index	Anz.	Änderung	Beantragt	Bearbeitet	Datum

Schutzvermerk nach ISO 16016 beachten

Auflagekanten = C 0,3

ISO E

nicht tol. Maße nach ISO 2768-m

	Datum	Name
Gez.		EKOSERV
Bear.		KZimm
Gepr.		

Oberfläche

Werkstoff

für Teil

Original DIN A3

Maßstab 1 : 10

POND TECHNIK

Professionelle Teichtechnik
Lichsweg 2
74424 Bühlertann

Benennung: Trommelfilter Typ LS

Sachnummer: TFU-301-000-000

abgeleitet aus 3D-SolidWorks-Modell

gedruckt am: 25.02.2015

Blatt 1 von 1