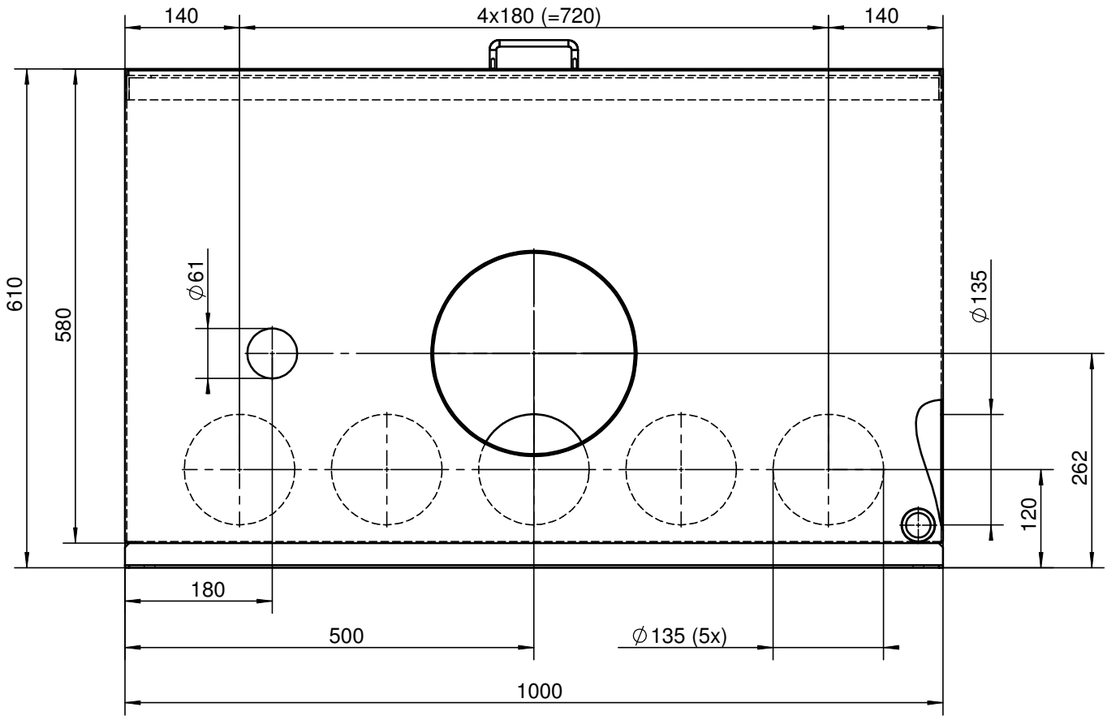

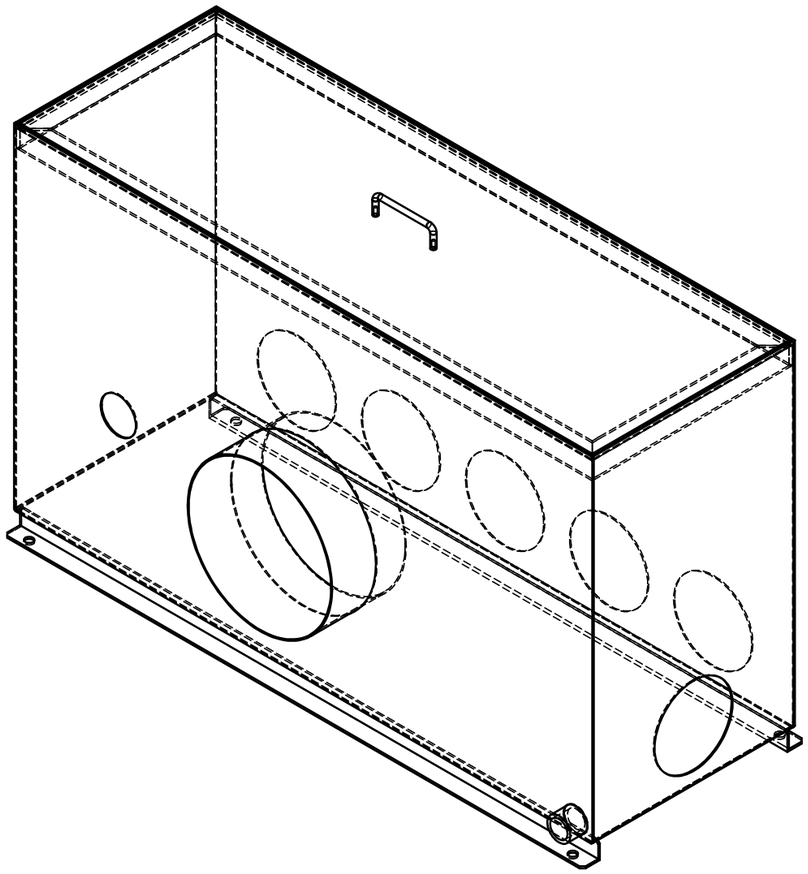

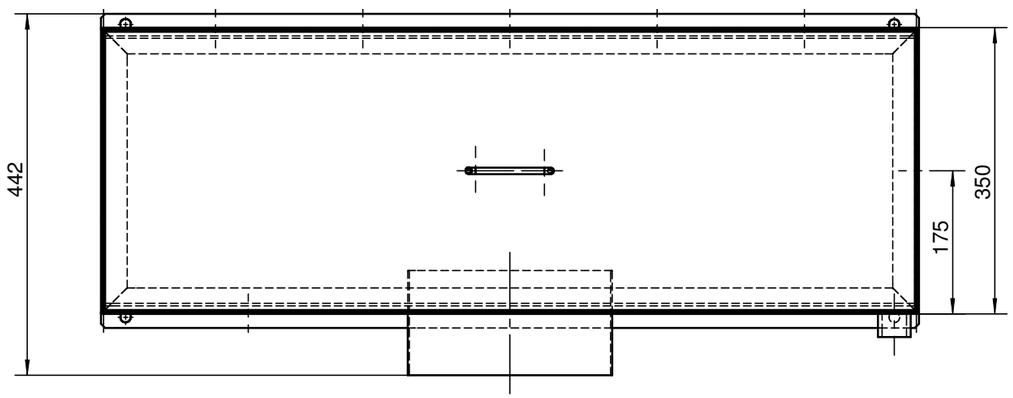

Alle technischen Daten sind unverbindlich.

Änderungen sind ausdrücklich vorbehalten!

Index	Anz.	Änderung	Beantragt	Bearbeitet	Datum

Schutzvermerk nach ISO 16016 beachten

Auflagekanten = C 0,3

ISO E

nicht tol. Maße nach ISO 2768-m

	Datum	Name
Gez.		EKOSERV
Bear.		KZimm
Gepr.		

Oberfläche

Werkstoff

für Teil

Original DIN A3

Maßstab 1 : 7.5

POND TECHNIK

Professionelle Teichtechnik
Lichsweg 2
74424 Bühlertann

Benennung Sammelgehaeuse_gross

Sachnummer TFS-S-303-000

abgeleitet aus 3D-SolidWorks-Modell gedruckt am: 06.06.2009 Blatt 1 von 1