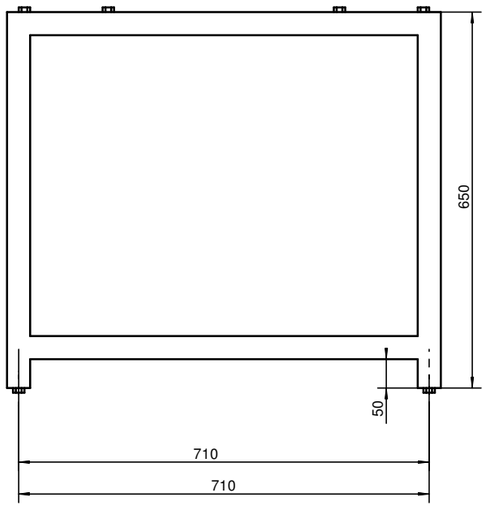

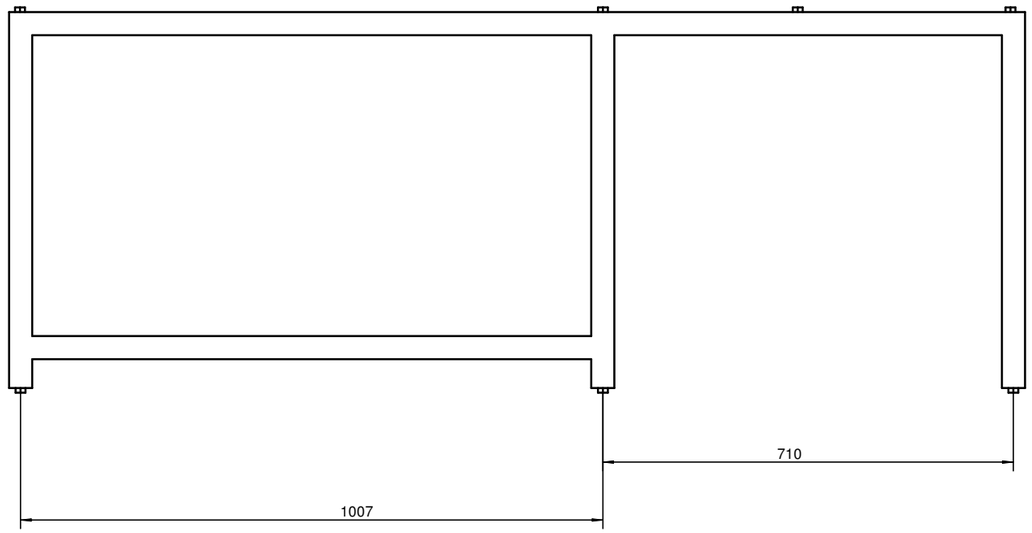

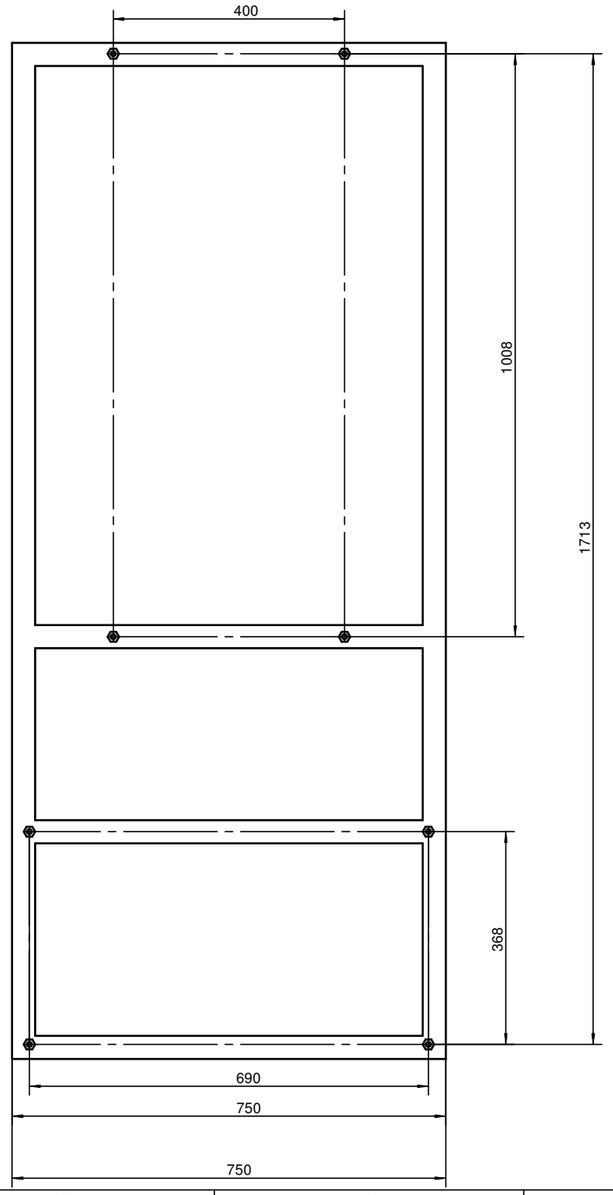

Ausführung des Gestells:
in Schweißausführung 4kt-Rohr 40x40x / 1.4301 (V2A), untere Verschlußplatten der Gestellfüße 5mm stark mit Bohrung Ø13; 8x oben und 6x unten an den Füßen 6kt-Muttern M12 wie dargestellt angeschweißt

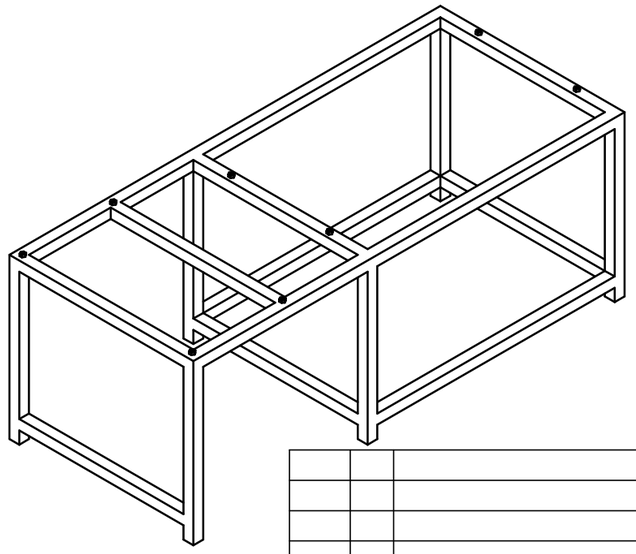

Index	Anz.	Änderung	Beantragt	Bearbeitet	Datum

Schutzvermerk nach ISO 16016 beachten

Auflagekanten = C 0,3

ISO E

nicht tol. Maße nach ISO 2768-m

	Datum	Name
Gez.		EKOSERV
Bear.		KZimm
Gepr.		

Oberfläche

Werkstoff

für Teil

Original DIN A2

Maßstab 1:7.5

POND TECHNIK

Professionelle Teichtechnik
Lichsweg 2
74424 Bühlertann

Benennung Gestell_L_TFS_311

Sachnummer TFG-302-000

abgeleitet aus 3D-SolidWorks-Modell gedruckt am: 13.05.2011

Blatt 1 von 1