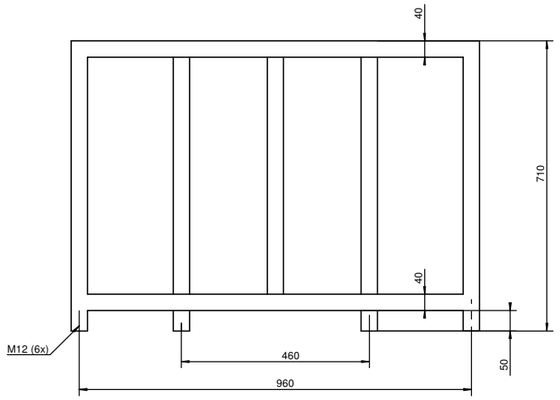

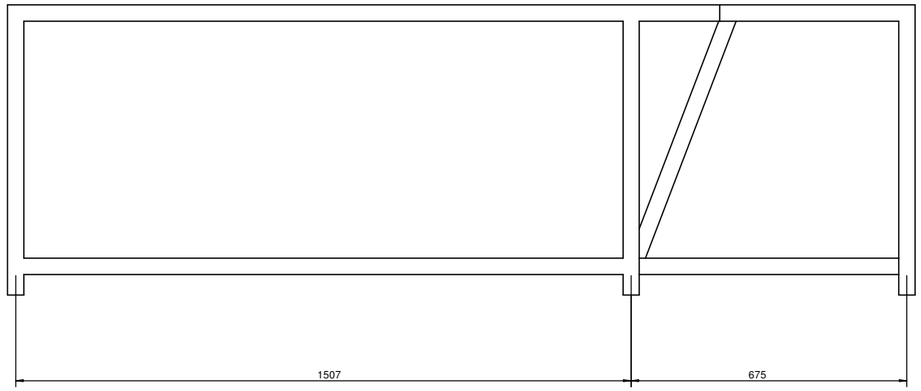

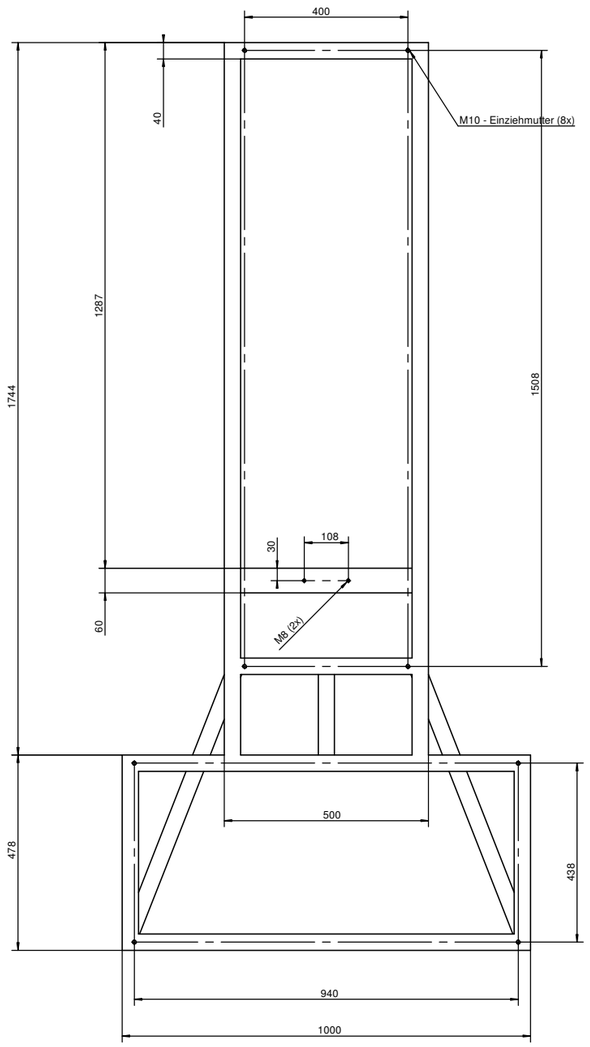

Ausführung des Gestells:
Schweißkonstruktion aus 4kt-Rohr 40x40x / 1.4301 (V2A)
Pumpentraverse 4kt-Rohr 60x40x / 1.4301 (V2A)
untere Verschlußplatten der Gestellfüße 5mm stark
6x unten M12-Gewinde mit Einziehmuttern
8x oben M10-Gewinde mit Einziehmuttern
2x auf der Pumpentraverse M8-Gewinde mit Einziehmuttern

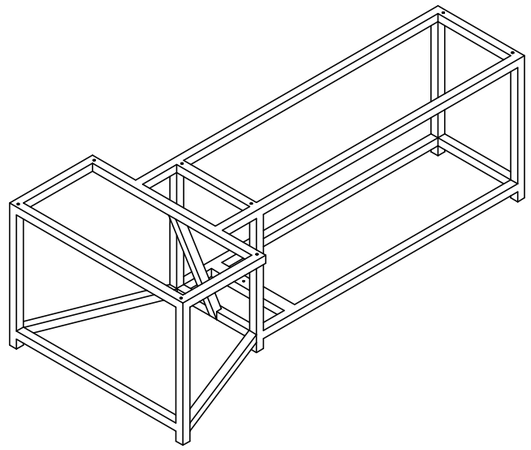

Index	Anz.	Änderung	Beantragt	Bearbeitet	Datum

Schutzvermerk nach ISO 16016 beachten

Auflagekanten = C 0,3

	Datum	Name
Gez.		EKOSERV
Bear.		KZimm
Gepr.		

ISO E

nicht tol. Maße nach ISO 2768-m

Oberfläche

Werkstoff

für Teil

Original DIN A1

Maßstab 1:7.5

POND TECHNIK Professionelle Teichtechnik
Lichsweg 2
74424 Bühlertann

Benennung: Gestell_XL

Sachnummer: TFG-306-000

abgeleitet aus 3D-SolidWorks-Modell gedruckt am: 10.03.2016 Blatt 1 von 1