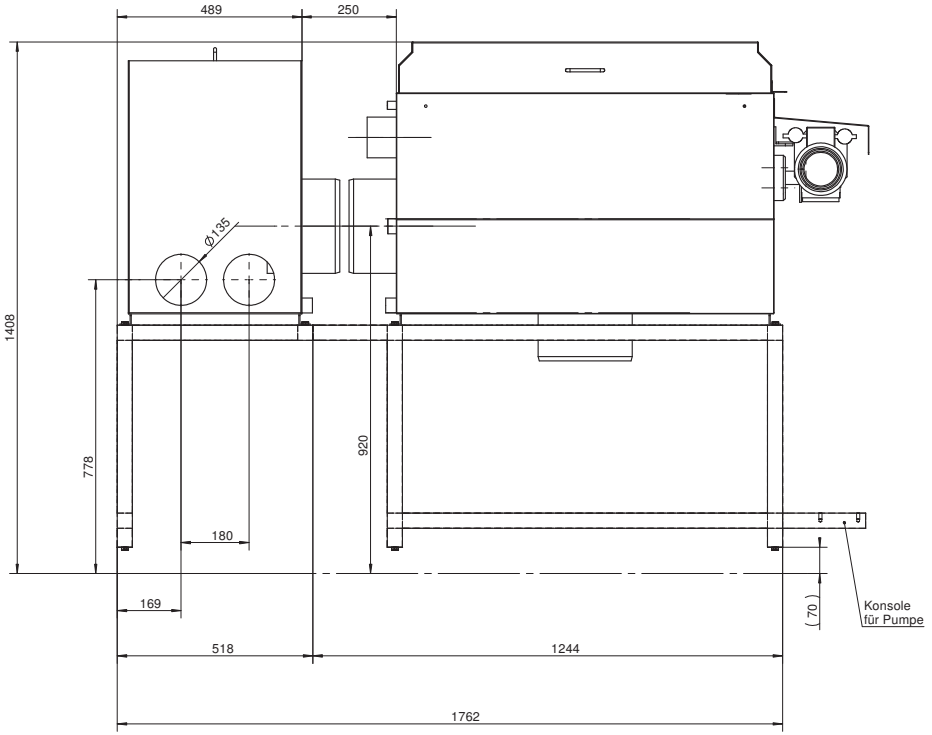

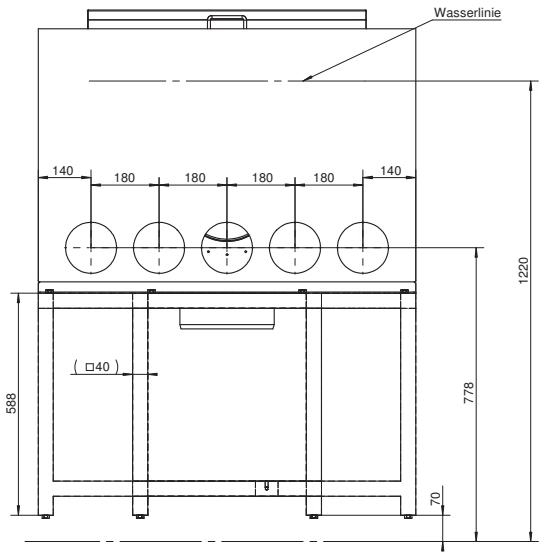

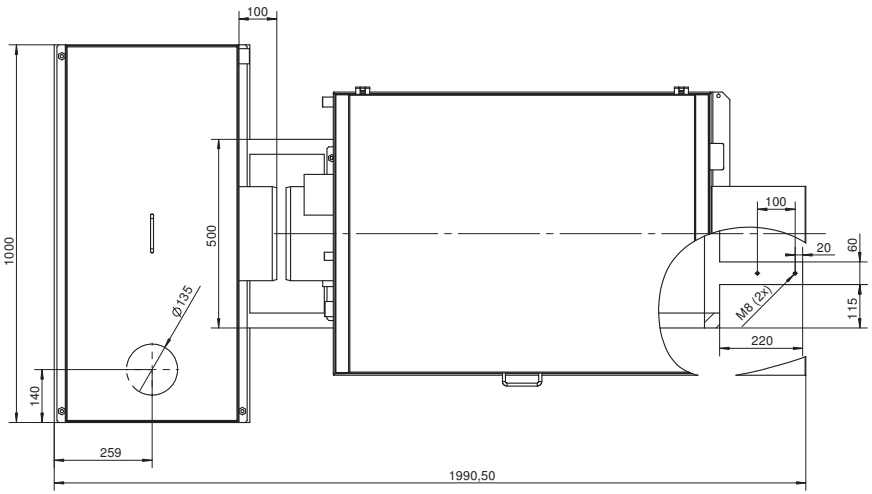

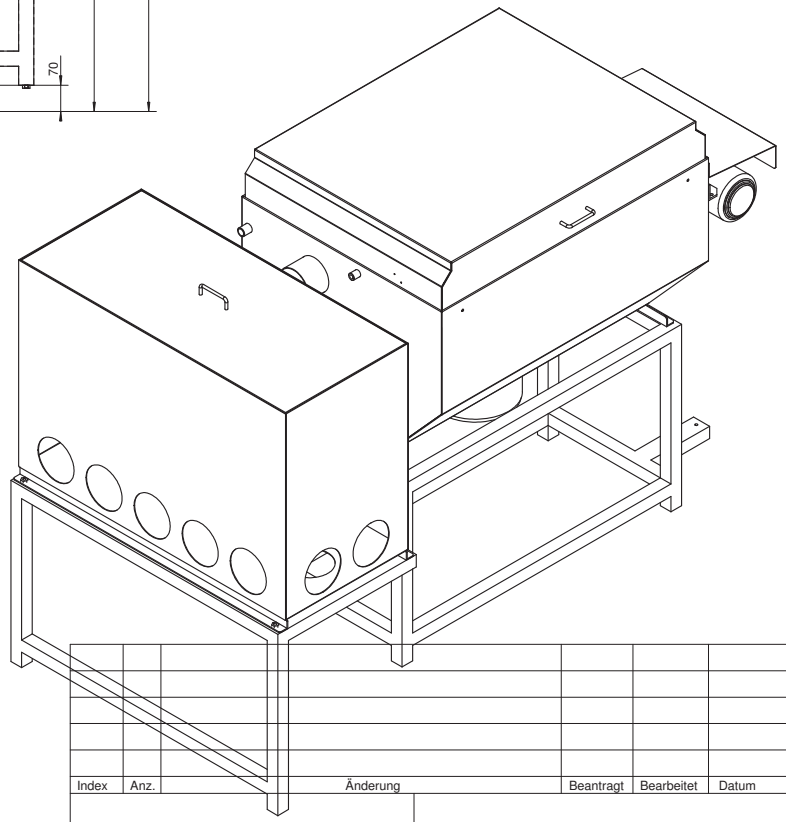

Index	Anz.	Änderung	Beantragt	Bearbeitet	Datum

Schutzvermerk nach ISO 16016 beachten

Auflagekanten = C 0,3

	Datum	Name
Gez.		EKOSERV
Bear.		KZimm
Gepr.		

ISO E

nicht tol. Maße nach ISO 2768-m

Oberfläche

Werkstoff

für Teil

Original DIN A2

Maßstab 1:10

POND TECHNIK

Professionelle Teichtechnik
Lichsweg 2
74424 Bühlertann

Benennung: Layout_TFU_Loeffler

Sachnummer: TFS-LS-301-000

abgeleitet aus 3D-SolidWorks-Modell gedruckt am: 28.07.2015

Blatt 1 von 1